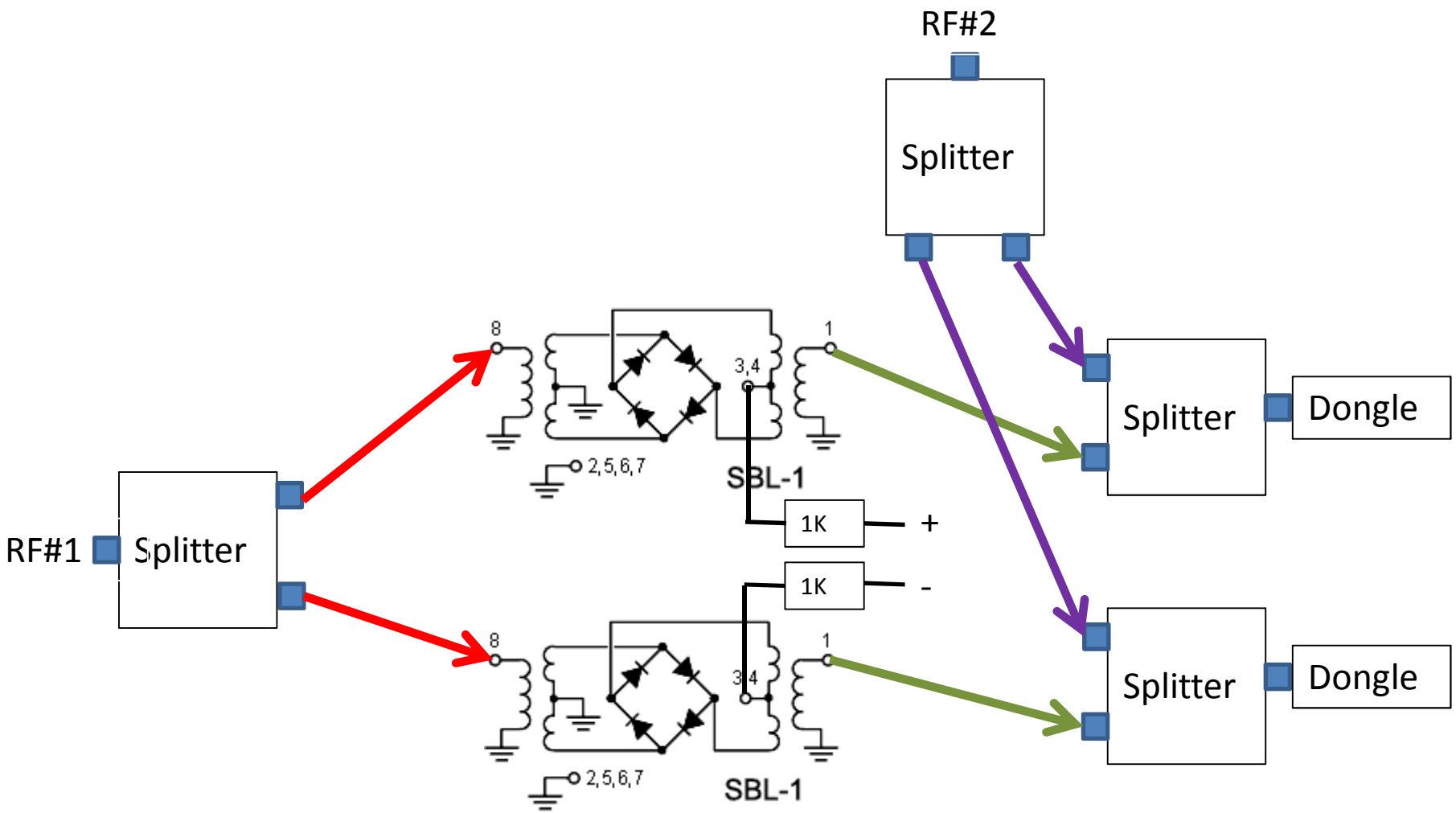
RF#2
Splitter
RF#1
Splitter
8
3,4
1
2,5,6,7
SBL-1
1K
+
1K
-
8
3,4
1
2,5,6,7
SBL-1
Splitter
Dongle
Splitter
Dongle